DIGITAL PIANO USER MANUAL

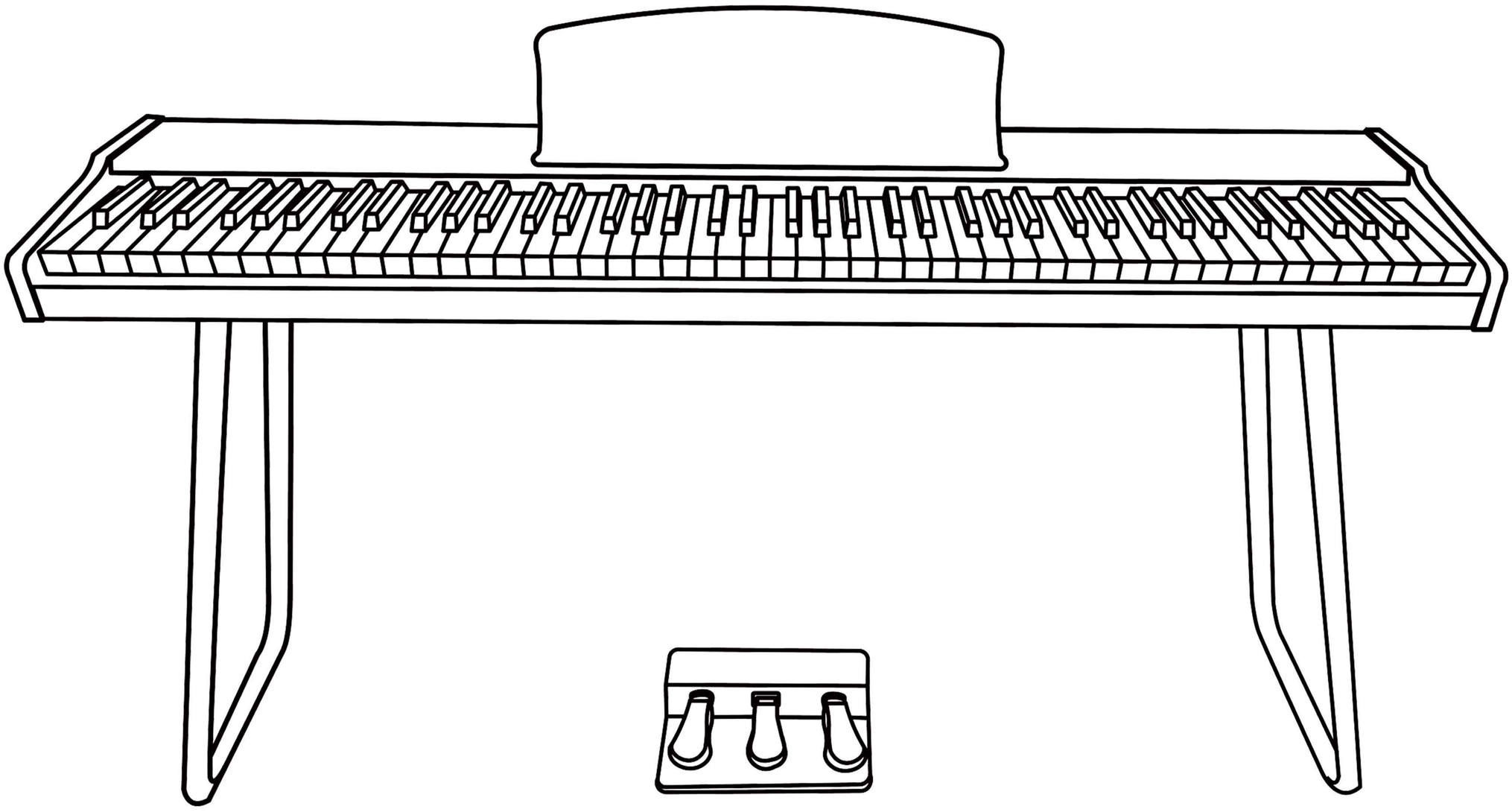

Function introduction

1. 88-key standard touch keyboard
2. Grand piano sound
3. DC5V 2A Type-c input
4. SW electronic touch switch to start/stop
5. VOL volume control knob to increase or decrease volume
6. Stereo dual speakers 10W* 2
7. USB/midi wired connection to external devices
8. SUSTAIN single sustain pedal function
9. 3-PED sustain pedal, Delay pedal, soft pedal function (optional)
10. AUXIN audio input
11. HEADPHONE dual headphone monitoring
12. Built-in dual Bluetooth: wireless connection of AUDIO Bluetooth and MIDI Bluetooth

List

Function introduction ---------- 1

List ---------- 2

Piano rear side panel diagram ---------- 3

Product maintenance ---------- 4

Safety precautions ---------- 5

Warranty card ---------- 9

Piano rear side panel diagram

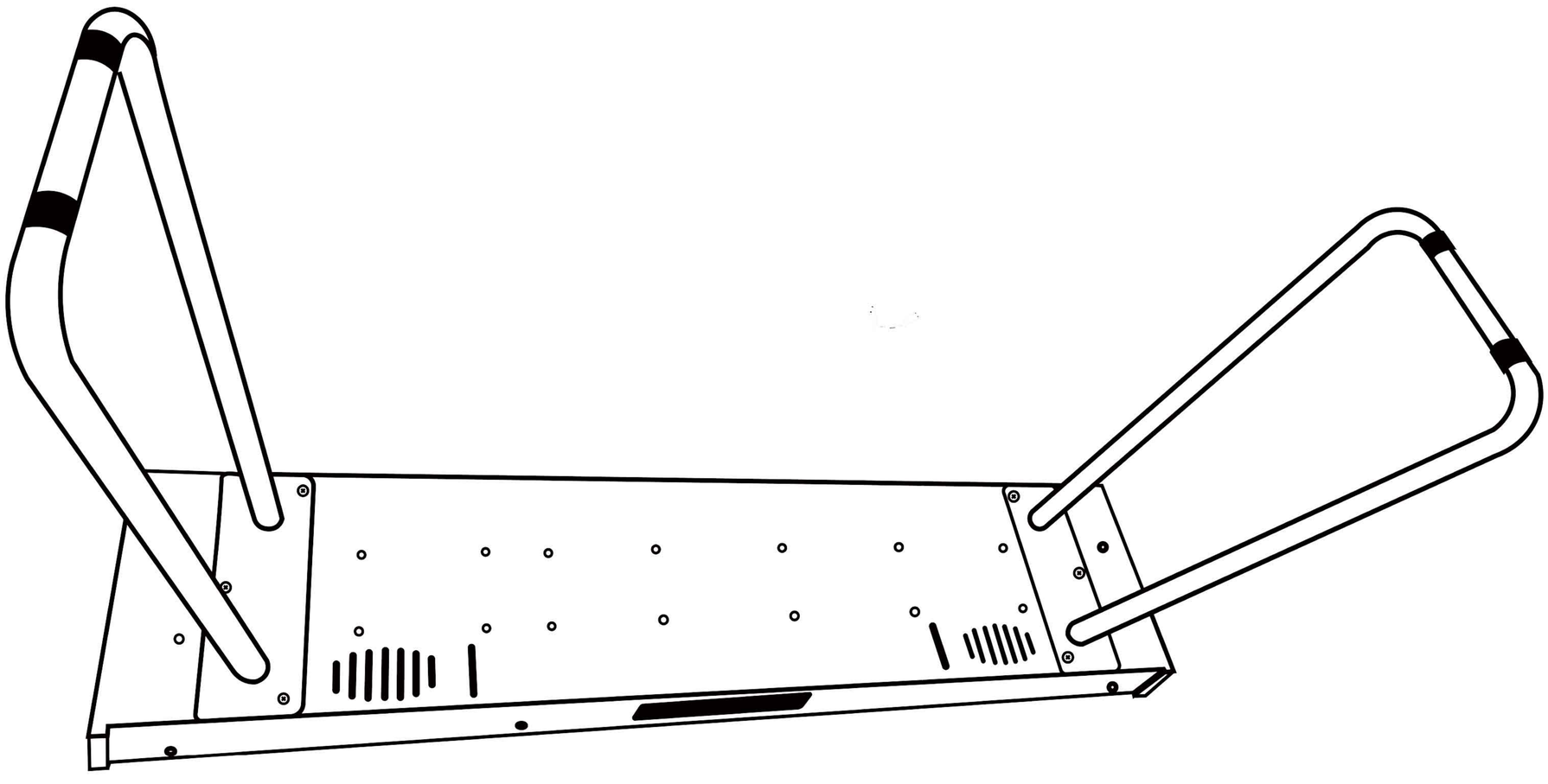

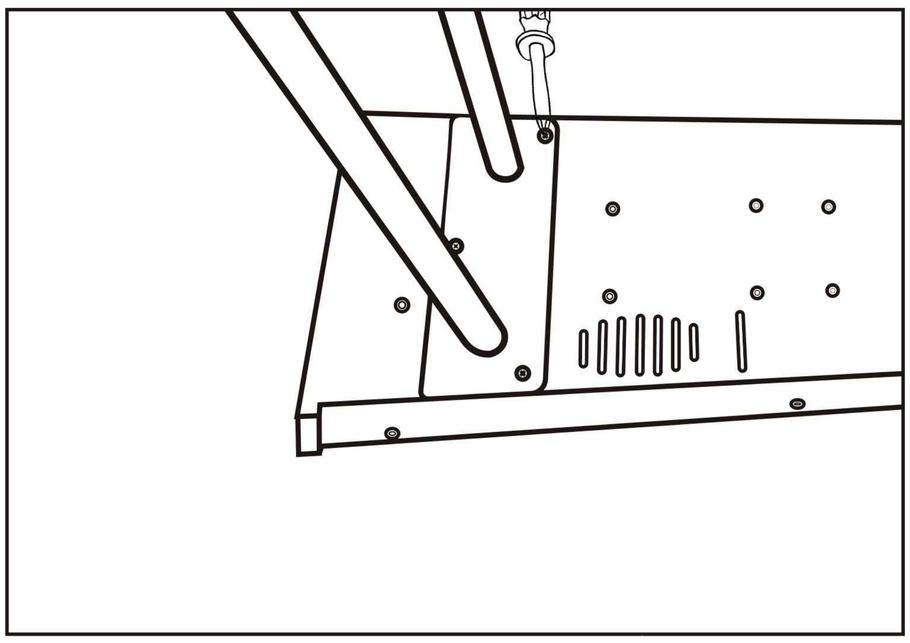

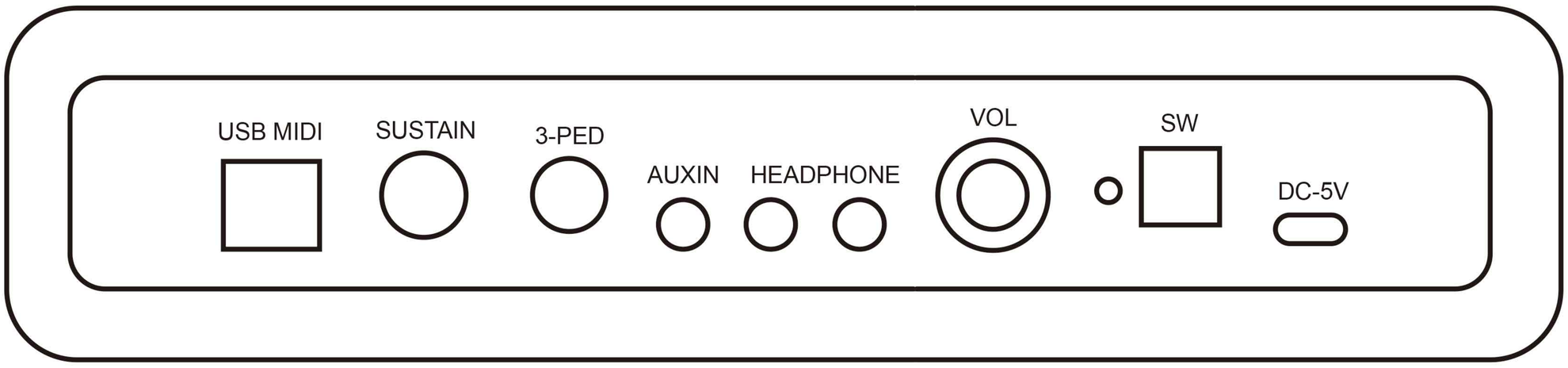

Product maintenance

Careful maintenance and protection of this product plays an important role in prolonging the service life of the product and reducing failure.

1 AVOID HEATING,DAMPNESS OR DIRECT SUNLIGHT

Do not over expose the product to direct sunlight or place it near air condition or extremely hot place.

2 DO NOT USE NEAR THE TV OR RADIO.

This product may cause video or audio interference to the reception of TV and radio. If this happens,the product should be removed from the TV or radio.

3 NO PAINT,DILUENT OR SIMILAR CHEMICALS SHALL BE USED FOR CLEANING.

Clean the product with a soft cloth wetted with weak water solution and neutral detergent. Soak the cloth in a solution and wring it dry until it approaches drying.

4 DO NOT SHAKE,AVOID COLLISION

When moving,the product should be handled carefully and lightly. Violent vibration and collision are strictly prohibited in order to avoid damage to the shell or internal electronic components.

Safety Precautions

POWER SUPPLY

This product can be powered by standard indoor wall sockets.Please only use the power cord specified in this product.When not in use,please turn off the power supply.
When not in use for a long time, pull out the power cord and keep it properly.

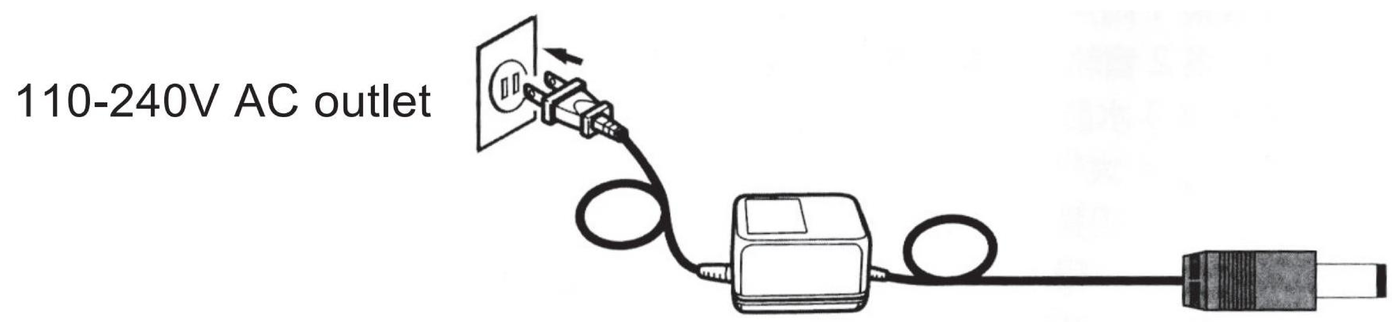

MARKING MAP

To ensure that you use this product safely and correctly,to prevent harm to users and others and financial damage, this manual and products are marked with a series of safety signs.The various signs and their meanings are as follows:

WARNING

This sign indicates that there is a potential risk of death or serious injury if this mark is ignored and the product is mishandled.

BE CAREFUL

This sign indicates that there is a potential danger of injury to personnel or other financial damage if this sign is ignored and the product is operated incorrectly.

EXAMPLE OF LOGO

This triangle sign()indicates what users should pay attention to.(The left picture shows a cautious electric shock)
A circular sign(C)with an oblique line indicates prohibitions.The icons in or beside the logo indicate the contents specifically prohibited.(No disassembly is allowed on the left)
Black dots(·)indicate what must be observed.The diagrams in this sign indicate the contents of the specific matters that must be observed.(The left picture shows that the power plug must be pulled out of the socket)

Warn

Smoke, odor, overheating

When the product emits smoke, smells, or is overheated, continued use may cause fire and electric shock. When the above situation occurs, the following operations should be performed immediately.

1. Turn off the power.
2. Unplug the plug from the power socket.
3. Contact your dealer.

Power cable

Improper use of the power cord may cause fire and electric shock hazards. The following precautions must be observed.

You must use the power cord specified for this product.

You must use an AC power source whose output voltage is within the rated voltage range for household use.

Do not overload the power outlet or power extension cord.

Improper handling of the power cord may result in damage or breakage, resulting in fire and electric shock hazards. The following precautions must be observed.

Do not place heavy objects on the power cord or expose it to heat.

Do not attempt to modify or bend the power cord excessively.

Do not twist or pull on the power cord.

If the power cord or plug is damaged, replace the power cord with the same specification and type.

Do not touch the power cord and plug with wet hands, otherwise there is a risk of electric shock.

Use the power cord in a place where water will not splash. Water poses a risk of fire and electric shock.

Do not place a vase or any other container of water on this product. Water poses a risk of fire and electric shock.

Do not allow minors to unplug or touch the power cord or connection board, as minors do not have the knowledge of electricity safety and there is a risk of electric shock.

Notice

Improper use of the power cord may cause fire and electric shock hazards. The following precautions must be observed.

Do not place the power cord near a stove or other heat source.

Do not pull on the power cord when unplugging it from the electrical outlet. The plug body must be grasped.

The power cord plug must be inserted all the way into the power socket.

Make sure the power is off before connecting or disconnecting the power cord.

Unplug the power cord from the wall outlet during a thunderstorm or before going on a trip or other extended absence.

At least once a year, unplug the power cord from the wall outlet and clean away any accumulated dust from around the plug.

Safety Precautions

Do not dispose of this product

Do not place this product in fire. Otherwise, the wooden products will burn and their internal electronic components will explode, posing a risk of fire and personal injury.

Water and foreign matter

Water, other liquids and (metal pieces, etc.) entering this product may cause fire and electric shock. When the above situation occurs, the following operations should be performed immediately.

1. Turn off the power.
2. If the power cord is being used for power, unplug it from the wall outlet.
3. Contact your dealer.

Dismantling and rebuilding

Do not disassemble or modify this product in any way . Otherwise,there is a risk of electric shock, burns or other personal injuries. Entrust all internal inspections , adjustments and maintenance to your dealer.

Dropped or hit

Continuing to use this product after it has been dropped or damaged by a strong impact may cause fire and electric shock. When the above situation occurs, the following operations should be performed immediately.

1. Turn off the power.
2. If the power cord is being used for power, unplug it from the wall outlet.
3. Contact your dealer.

Plastic bag

Do not let anyone put the plastic bag used to package this product over their head or put it in their mouth, otherwise there is a risk of suffocation. Families with young children should pay special attention.

Keep your distance from this product and stand

Climbing up the piano body or its stand may cause it to tip over or be damaged. Families with young children should pay special attention.

Laying

Avoid placing this product on uneven surfaces or any other unstable location. This may cause the product to fall and cause personal injury.。

Product movement

Before moving this product, you must unplug the power cord from the wall outlet and disconnect all other cables and cords. Otherwise, the wire may be damaged,
resulting in the risk of fire and electric shock.

Clean

Before cleaning this product, you must unplug the power cord from the wall outlet, otherwise there is a risk of fire and electric shock.

Interface

Only specified equipment and devices may be connected to the interfaces of this product. Connecting unspecified equipment or devices may cause fire and electric shock hazards.

Location Selection

Avoid placing this product in the following places. Otherwise, there is a risk of fire and electric shock.
Places with high temperature or dust.
Kitchen or other places with fumes.
Places exposed to direct sunlight or any other place where this product will generate high temperatures.

Volume

Do not play music at high volume for a long time. Be especially aware when using headphones that excessive volume can damage your hearing.

Heavy objects

Do not place heavy objects on this product. Otherwise, the top of the product will be too heavy, causing the product to tip over or the objects on it to fall, posing a risk of personal injury.

Proper assembly of the stand

Improper assembly of the stand may cause it to tip over , causing the product to fall, posing a risk of personal injury. Therefore, assembly must be carried out according to the instructions in the instructions provided with it to ensure that this product is properly installed on its stand.

Fuse replacement

If the fuse is blown, there may be a short circuit or unstable voltage inside the product, which must be identified and replaced by professionals, otherwise there is a risk of fire and electric shock.

Sicherheitsvorkehrungen

Entsorgen Sie dieses Produkt nicht

Legen Sie dieses Produkt niemals ins Feuer. Sonst wird es so sein
Verursacht Verbrennungen von Holzprodukten und deren internen elektronischen Bauteilen
Das Produkt kann explodieren und die Gefahr von Bränden und Verletzungen verursachen.

Wasser und Fremdkörper

Wasser, andere Flüssigkeiten und (Metallteile usw.) gelangen hinein
Bei diesem Produkt besteht Brand- und Stromschlaggefahr. aus
Wenn die obige Situation eintritt, sollten die folgenden Vorgänge sofort ausgeführt werden.
1. Schalten Sie den Strom aus.
2. Wenn Sie das Netzkabel zur Stromversorgung verwenden Um es mit Strom zu versorgen, schließen Sie es an die Steckdose an Ziehen Sie den Stecker heraus.
3. Kontaktieren Sie Ihren Händler

Demontage und Neuaufbau

Zerlegen Sie dieses Produkt niemals in irgendeiner Weise seine Transformation. Andernfalls kann es zu Stromschlägen, Verbrennungen oder Ähnlichem kommen
Es besteht die Gefahr von Personenschäden. Alle internen Inspektionen sollten durchgeführt werden
Überlassen Sie Inspektion, Einstellung und Wartung Ihrem Händler.

Fallengelassen oder getroffen werden

Dieses Produkt wurde fallen gelassen oder starken Stößen ausgesetzt. Die weitere Verwendung nach einer Beschädigung kann zu Brand- und Stromschlaggefahr führen. Wenn die obige Situation eintritt, sollten die folgenden Vorgänge sofort ausgeführt werden.
1. Schalten Sie den Strom aus.
2.Wenn Sie das Netzkabel verwenden Strom, schließen Sie die Steck es aus.
3. Kontaktieren Sie Ihren Händler.

Plastiktüte

Erlauben Sie niemandem, die Plastikverpackung zu entfernen, in der dieses Produkt verpackt ist. Legen Sie den Stoffbeutel auf Ihren Kopf oder stecken Sie ihn in den Mund, da es sonst zu Verletzungen kommen kann Erstickungsgefahr: Familien mit kleinen Kindern sollten sich besonders bewusst sein.
Halten Sie Abstand zu diesem Produkt und stehen Sie auf

Das Hochklettern des

Instrumentenkörpers oder seines Ständers kann dazu führen, dass es umkippt oder Familien mit kleinen Kindern sollten besonders auf das Schadensrisiko achten.

Ort

Stellen Sie dieses Produkt nicht auf unebenen Oberflächen auf Oberfläche oder einem anderen instabilen Ort. Sonst wird es so sein
Beim Herunterfallen des Produkts besteht Verletzungsgefahr.

Produktbewegung

Bevor Sie dieses Produkt bewegen, müssen Sie es zunächst von der Wand entfernen Ziehen Sie das Netzkabel aus der Steckdose und ziehen Sie alle anderen Geräte ab Kabel und Verbindungsdrähte. Andernfalls kann die Leitung beschädigt werden, was zur Folge hat Brand- und Stromschlaggefahr.

Sauber

Bevor Sie dieses Produkt reinigen, müssen Sie es zuerst entfernen Ziehen Sie das Netzkabel aus der Steckdose, da es sonst zu einem Brand kommen kann Es besteht Katastrophen- und Stromschlaggefahr.

Schnittstelle

An die Schnittstelle dieses Produkts können nur bestimmte Geräte angeschlossen werden. Ausrüstung und Geräte. Der Anschluss unbeabsichtigter Geräte oder Geräte kann zu Problemen führen kann zu Bränden und Stromschlägen führen.

Standortauswahl

Stellen Sie dieses Produkt nicht an den folgenden Orten auf.
NEIN Es besteht Brand- und Stromschlaggefahr.
Orte mit hoher Temperatur oder Staub.
Küche oder andere Orte mit Dämpfen.
Orte mit direkter Sonneneinstrahlung oder anderen Orten Wo dieses Produkt hohe Temperaturen erzeugt.

Volumen

Spielen Sie Musik niemals über einen längeren Zeitraum mit hoher Lautstärke ab. verwenden
Seien Sie besonders vorsichtig, wenn Sie Kopfhörer verwenden, da eine zu hohe Lautstärke Ihr Gehör schädigen kann.

Schwere Gegenstände

Stellen Sie niemals schwere Gegenstände auf dieses Produkt. Andernfalls wird das Produkt beschädigt Die Oberseite des Produkts ist zu schwer, sodass das Produkt umkippt oder auf Gegenstände fällt. Beim Herunterfallen des Produkts besteht Verletzungsgefahr.

Fachgerechte Montage des Ständers

Eine unsachgemäße Montage des Ständers kann zum Umkippen des Produkts führen Beim Herunterfallen des Produkts besteht Verletzungsgefahr. Deshalb muss es Um dies zu gewährleisten, muss der Zusammenbau gemäß den Anweisungen im beiliegenden Handbuch erfolgen Es wird garantiert, dass dieses Produkt ordnungsgemäß in seiner Halterung installiert ist.

Sicherungswechsel

Wenn die Sicherung durchbrennt, liegt möglicherweise ein Kurzschluss im Inneren des Produkts vor. Bei Störungen im Stromkreis oder bei Spannungsinstabilität ist es notwendig, einen Fachmann zu konsultieren Identifizieren und ersetzen Sie es, andernfalls besteht Brand- und Stromschlaggefahr.

Précautions de sécurité

Ne jetez pas ce produit

Ne placez jamais ce produit au feu. Sinon ce sera Provoque la combustion des produits en bois et de leurs composants électroniques internes
Le produit peut exploser, entraînant un risque d'incendie et de blessures.

Eau et corps étrangers

De l'eau, d'autres liquides et (morceaux métalliques, etc.) entrent Ce produit présente un risque d'incendie et de choc électrique. dehors Lorsque la situation ci-dessus se produit, les opérations suivantes doivent être effectuées immédiatement.
1. Coupez l'alimentation.
2. Si vous utilisez le cordon d'alimentation pour alimenter l'alimentation, branchez-le à la prise murale Débrancher.
3. Contactez votre revendeur

Démantèlement et reconstruction

Ne démontez jamais ce produit de quelque manière que ce soit ou sa transformation. Sinon, un choc électrique, des brûlures ou autres Cela risque de provoquer des blessures. Toutes les inspections internes doivent être Confiez l'inspection, le réglage et l'entretien à votre revendeur.

Tombé ou frappé

Ce produit est tombé ou a été soumis à un fort impact. Continuer à l'utiliser après un dommage peut entraîner des risques d'incendie et de choc électrique. Lorsque la situation ci-dessus se produit, les opérations suivantes doivent être effectuées immédiatement.
1. Coupez l'alimentation.
2. Si vous utilisez le cordon d'alimentation pour l'alimentation, connectez le Débranchez-le.
3. Contactez votre revendeur.

Sac plastique

Ne laissez jamais personne retirer l'emballage en plastique utilisé pour emballer ce produit. Mettez le sac de matériel sur votre tête ou mettez-le dans votre bouche, sinon cela pourrait provoquer Risques d'étouffement Les familles avec de jeunes enfants doivent être particulièrement vigilantes

Gardez vos distances avec ce produit et tenez-vous debout

Grimper sur le corps de

l'instrument ou sur son support peut le faire basculer ou Les familles avec de jeunes enfants doivent accorder une attention particulière aux risques de dommages.

Lieu

Évitez de placer ce produit sur des surfaces inégales surface ou tout autre endroit instable. Sinon ce sera Si le produit tombe, il existe un risque de

Mouvement du produit

Avant de déplacer ce produit, vous devez d'abord le retirer du mur Débranchez le cordon d'alimentation de la prise électrique et débranchez tous les autres Câbles et fils de connexion. Sinon, la ligne pourrait être endommagée, ce qui entraînerait Risque d'incendie et de choc électrique.

Faire le ménage

Avant de nettoyer ce produit, vous devez d'abord retirer le Débranchez le cordon d'alimentation de la prise de courant, sinon cela pourrait provoquer un incendie Risque de catastrophe et de choc électrique.

Interface

Seuls les appareils spécifiés peuvent être connectés à l'interface de ce produit. équipements et appareils. La connexion d'équipements ou de dispositifs involontaires peut provoquer peut provoquer des risques d'incendie et de choc électrique.

Sélection de l'emplacement

Évitez de placer ce produit aux endroits suivants. Non Il existe un risque d'incendie et de choc électrique.
Endroits à haute température ou poussière.
Cuisine ou autres endroits avec des fumées.
Endroits exposés à la lumière directe du soleil ou à tout autre Où ce produit génère des températures élevées.

Volume

Ne jouez jamais de musique à volume élevé pendant de longues périodes. utiliser
Soyez particulièrement prudent lorsque vous utilisez des écouteurs, car un volume excessif peut endommager votre

Objets lourds

Ne placez jamais d'objets lourds sur ce produit. Sinon, le produit Le dessus du produit est trop lourd, ce qui fait basculer le produit ou le laisse tomber sur des objets. Si le produit tombe, il existe un risque de blessure.

Assemblage correct du stand

Un assemblage incorrect du support peut le faire basculer, ce qui entraînerait le produit à Si le produit tombe, il existe un risque de blessure. Il faut donc Il doit être assemblé conformément aux instructions du manuel qui l'accompagne pour garantir que Ce produit est garanti correctement installé dans son support.

Remplacement du fusible

Si le fusible saute, il peut y avoir un court-circuit à l'intérieur du produit. phénomène de circuit, ou instabilité de tension, il est nécessaire de consulter un professionnel Identifiez-le et remplacez-le, sinon il y a un risque d'incendie et de choc électrique.

Warranty regulations

1. If a malfunction occurs due to normal use of this product, you can enjoy days of free warranty service from the date of purchase.
2. If a malfunction occurs during the warranty period, this warranty card and shopping receipt must be presented during repairs.
3. Free warranty will not be provided in the following situations:
A. Damage caused by improper use by the user.
B. Failure caused by irresistible factors such as fire, flood, earthquake, lightning strike, etc.
C. Failure caused by unauthorized disassembly.
4. After the warranty period has expired, our company will be responsible for repairs and will charge a cost.

Repair location: _____

Address: _____

Contact number: _____

	Product certification product name: Digital piano Product number: _____ Date of manufacture: _____ Inspectors: _____